0	1	2	3	4	5	6	7	8	9

Gemeente
Halderberge

Parklaan 15
4731 GJ Oudenbosch
Postbus 5
4730 AA Oudenbosch
Tel. 0165 390 500
E-mail: gemeente@halderberge.nl

Projectnaam : Enkelpomps Besturing

Projectnummer : xxxxx

Project-manager : xxxxx

Tekeningnummer : xxxxx

Engineering : xx

Getekend : xx

2

	Datum	Naam
Aanmaak	14-2-2023	xx
Wijziging		
Print	9-3-2026	

Gemeente
Halderberge

Titelblad
Enkelpomps Besturing

Tek.nr.: XXXXX

Status: TGK : Ter goedkeuring UITV : Voor uitvoering DEF : Definitief

Revisie:

Blad
1

E-plan P8 versie 2025.0.3

Inhoudsopgave

Pagina	Paginanaam	Laatste Wijziging	
		Datum	ACC.
1	Titelblad	24-12-2025	AJ
2	Inhoudsopgave	9-3-2026	AJ
3	Legenda	19-11-2025	AJ
4	Schakel lay-out	23-12-2025	AJ
5	Hoofdstroomschema	6-1-2026	AJ
6	Stuurstroomschema	9-3-2026	AJ
10	Schakelkast aanzicht 3D	9-3-2026	AJ
11	Schakelkast aanzicht 3D	9-3-2026	AJ
20	Klemmenaansluitlijst X0	19-11-2025	AJ
21	Klemmenaansluitlijst X0	19-11-2025	AJ
22	Klemmenaansluitlijst X3	23-12-2025	AJ
23	Klemmenaansluitlijst X3.1	23-12-2025	AJ
30	Artikellijstoverzicht	6-1-2026	AJ
40	Artikellijst	6-1-2026	AJ

Pagina	Paginanaam	Laatste Wijziging	
		Datum	ACC.

	Datum	Naam
Aanmaak	14-2-2023	xx
Wijziging		
Print	9-3-2026	

Gemeente Halderberge

Inhoudsopgave
Enkelpomps Besturing

Tek.nr.: XXXXX

Status: TGK : Ter goedkeuring; UITV : Voor uitvoering; DEF : Definitief

Revisie:

Blad 2

E-plan P8 versie 2025.0.3

Code

Benaming

Padnummer

6K1

Bladnummer

Aansluitklemmen in schakelkast.

X1 Normale klem

Aansluitklemmen in schakelkast.

Ontwerp volgens NEN-EN 60204
Coderingen en symbolen
overeenkomstig: NEN 5152 / NEN-EN 61082

Aansluitklem

Kastnummer

xxxxx / xxxxx

Kastgegevens

Kleurencode overeenkomstig: Standaard Halderberge (conf. machinerichtlijn NEN-EN-IEC 60204-1)

Hoofdstroomketens

Hoofdstroomschema		Zwart
Nulleider		Blauw
Aardleiding		Groen/geel

Stuurstroomschema

Wisselstroom 230VAC	Fase	Bruin
Wisselstroom 230VAC	Nul	Lichtblauw
Wisselstroom 24VAC	Fase	Rood
Wisselstroom 24VAC	Nul	Rood/wit
Gelijkstroom	+	Donkerblauw
Gelijkstroom	-	Donkerblauw/wit
Voeding uit apparaat		Violet
Vreemde spanning		Oranje

Andere ketens

PLC Digitaal	In- / uitgangen	Wit
PLC Analoog	In- / uitgangen	Wit
Buskabel	A/B	Violet

2

Bedrading

Minimale kerndoorsnede

Hoofdstroomschema	1,5	mm²
Stuurstroomschema	1	mm²
Signalering	0,75	mm²

Klemmenstrook aanduidingen

Kastnummer

..X1 = Hoofdstroom 230VAC / 400VAC
..X2 = Stuurstroom > 50VAC / 60VDC
..X3 = Stuurstroom < 50VAC / 60VDC
..X4 = Analoge signalen
..X5 = Vreemde spanning
..X6 = Intrinsiek
..X10 = Intern

Aansluitklemmen in schakelkast.

Afkortingen aderkleuren volgens CEI-IEC-757

Kleur	Code
Zwart	BK
Bruin	BN
Groen/Geel	GNYE
Lichtblauw	LBU
Lichtblauw/wit	LBUWH
Donkerblauw	DBU
Donkerblauw/wit	DBUWH
Rood	RD
Rood/wit	RDWH
Violet (Paars)	VT
Oranje	OG
Grijs	GY
Wit	WH
Roze	PK
Goud	GD
Turquoise	TQ
Zilver	SR

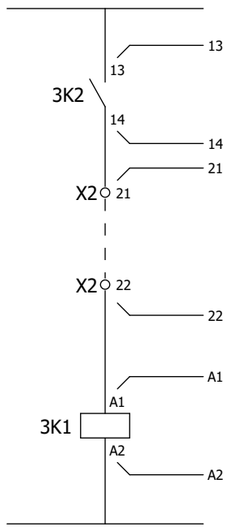

Adercodering:
CAB 3 Legrand

4

	Datum	Naam
Aanmaak	14-2-2023	xx
Wijziging		
Print	9-3-2026	

Gemeente Halderberge

Legenda
Enkelpomps Besturing

Tek.nr.: XXXXX

Status: TGK : Ter goedkeuring; LETV : Voor uitvoering; DEF : Definitief

Revisie:

Blad 3

E-plan P8 versie 2025.0.3

Keuzeschakelaar Pomp

ETN.248345

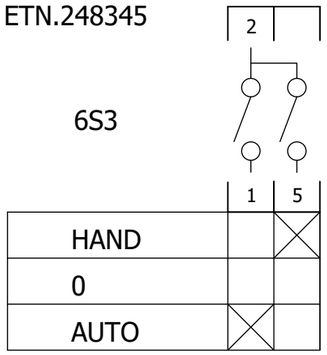

Reset Drukknop / Lampentest

ETN.276291

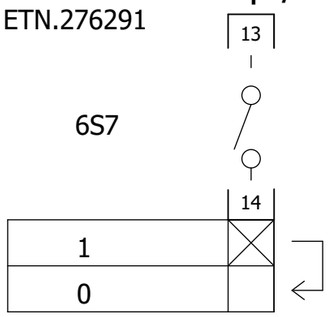

3

5

	Datum	Naam
Aanmaak	14-2-2023	xx
Wijziging		
Print	9-3-2026	

Gemeente Halderberge

Schakel lay-out

Enkelpomps Besturing

Tek.nr.: XXXXX

Status: TGK : Ter goedkeuring; UITV : Voor uitvoering; DEF : Definitief

Revisie:

Blad 4

E-plan P8 versie 2025.0.3

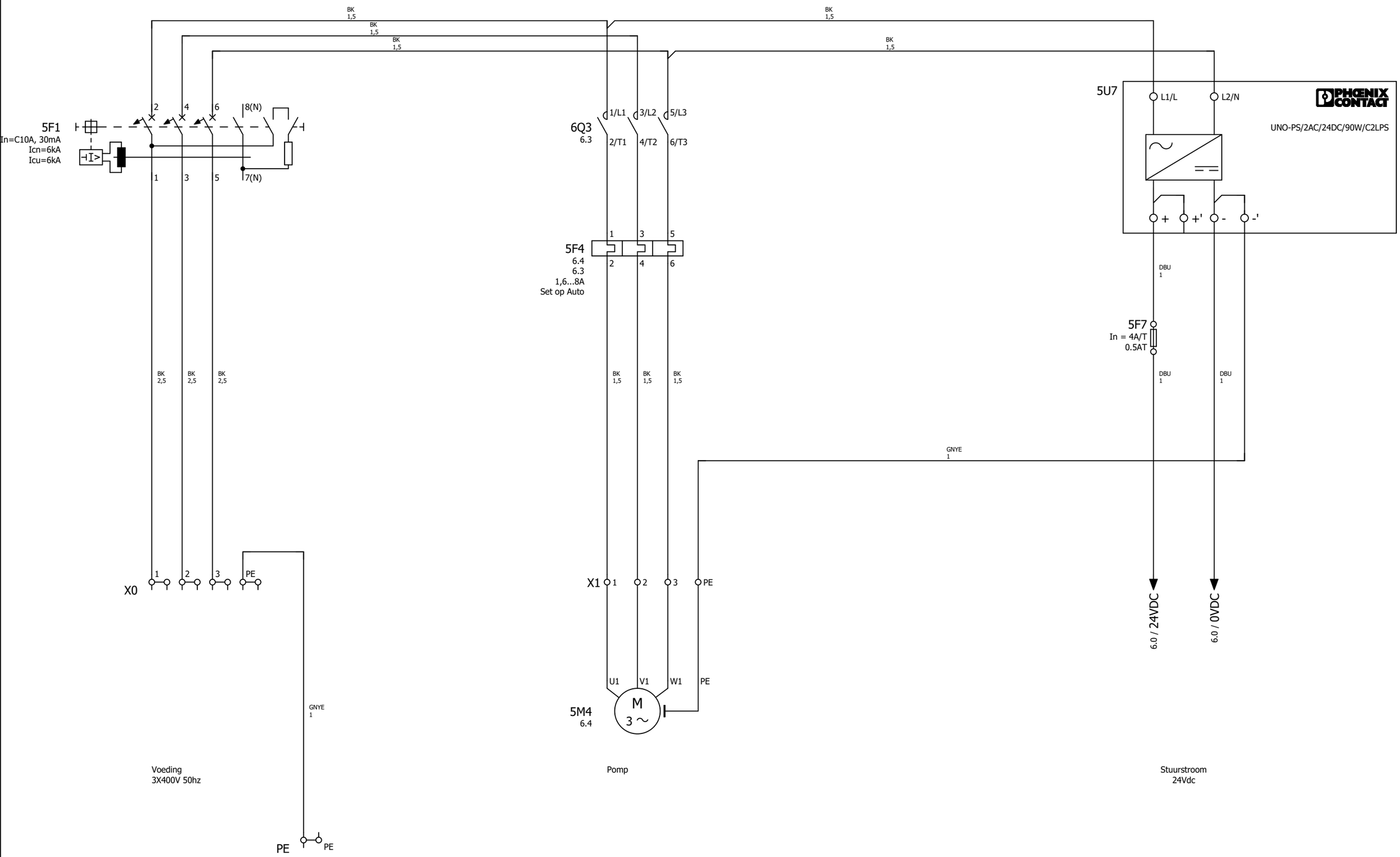

4

6

	Datum	Naam
Aanmaak	14-2-2023	xx
Wijziging		
Print	9-3-2026	

Gemeente Halderberge

Hoofdstroomschema
Enkelpomps Besturing

Tek.nr.: XXXXX

Status: TGK : Ter goedkeuring; UITV : Voor uitvoering; DEF : Definitief

Revisie:

Blad 5

E-plan P8 versie 2025.0.3

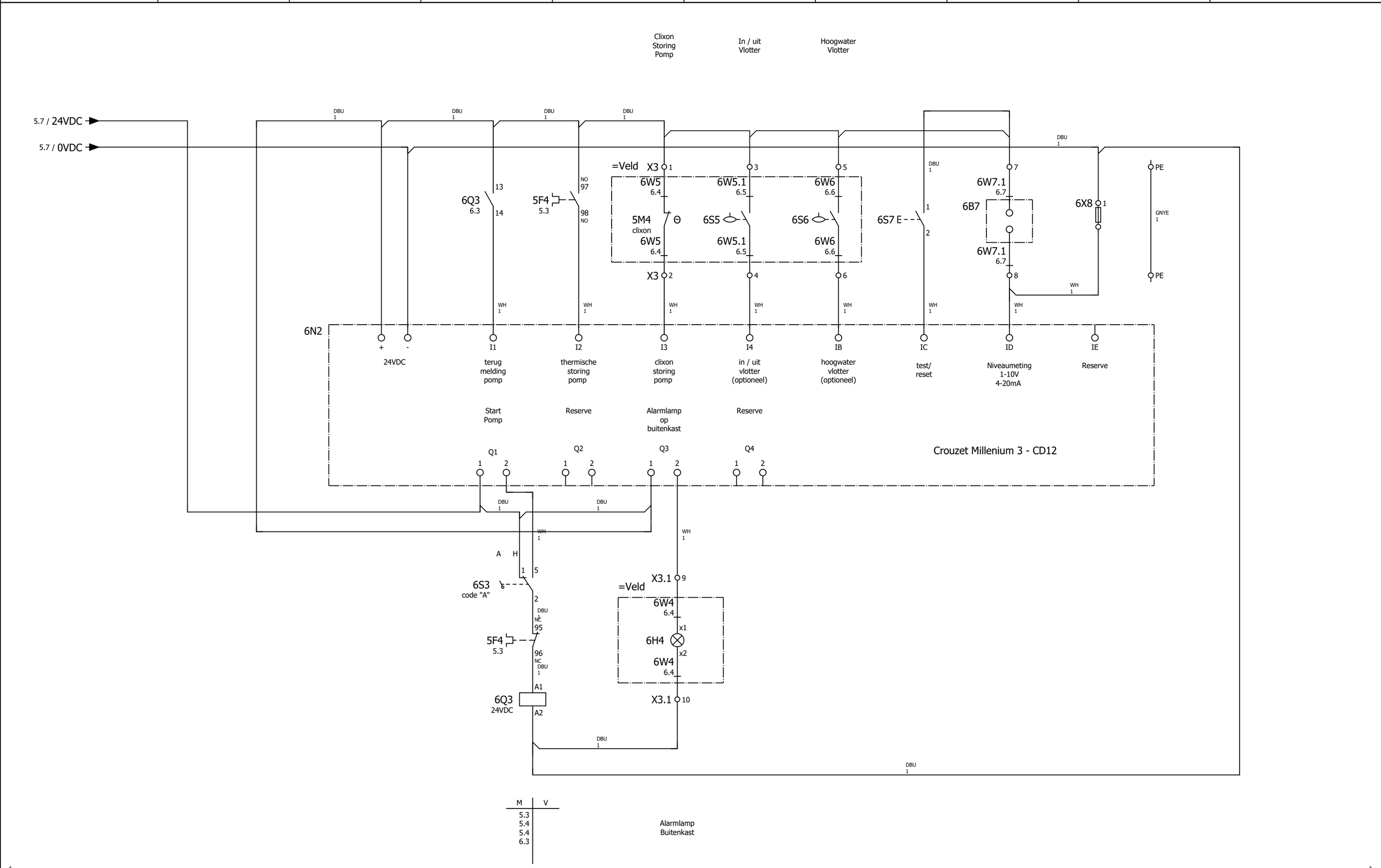

5

10

	Datum	Naam
Aanmaak	14-2-2023	xx
Wijziging		
Print	9-3-2026	

Gemeente Halderberge

Stuurstroomschema
Enkelpomps Besturing

Tek.nr.: XXXXX

Status: TGK : Ter goedkeuring; UITV : Voor uitvoering; DEF : Definitief

Revisie:

Blad 6

E-plan P8 versie 2025.0.3

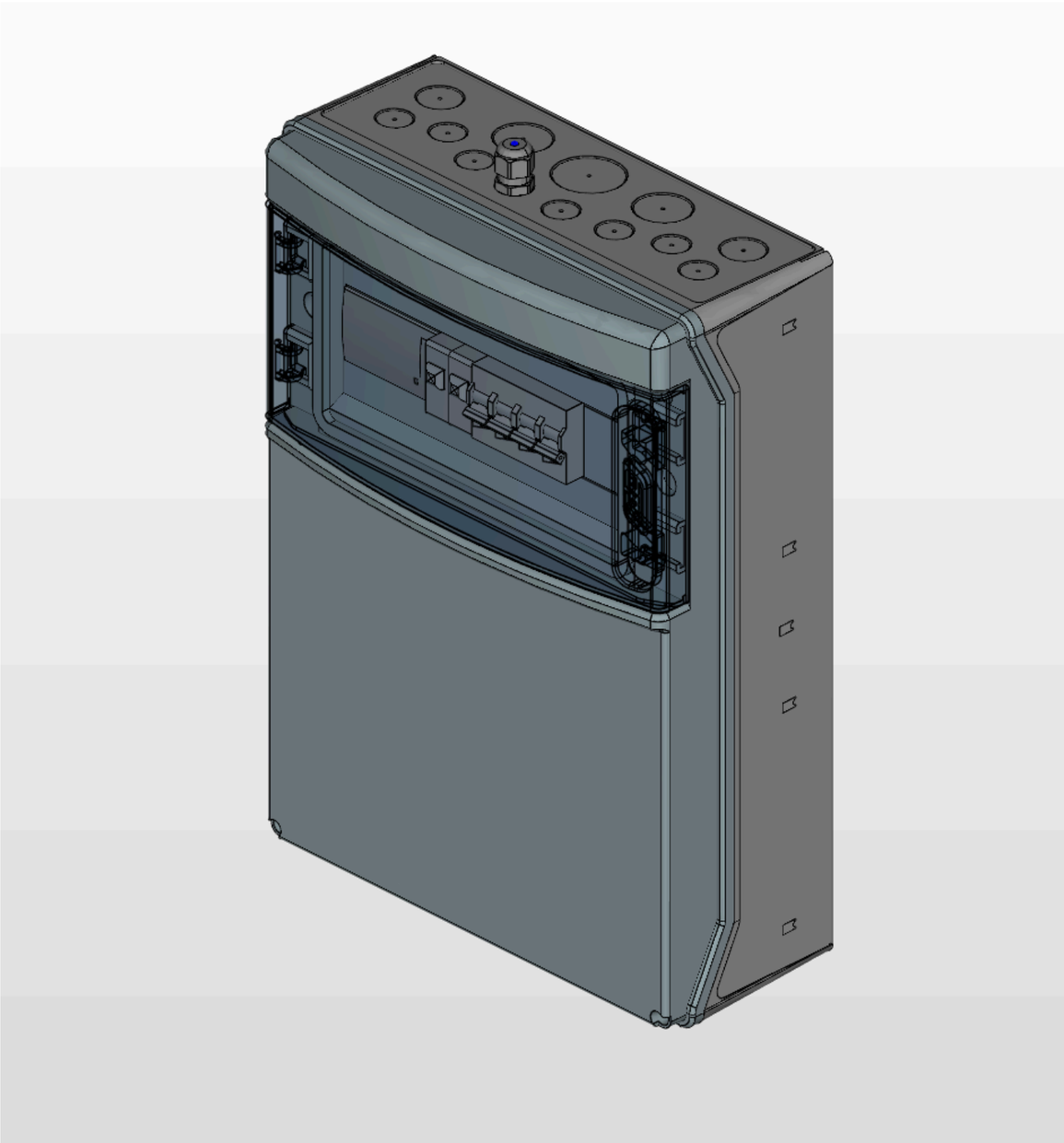

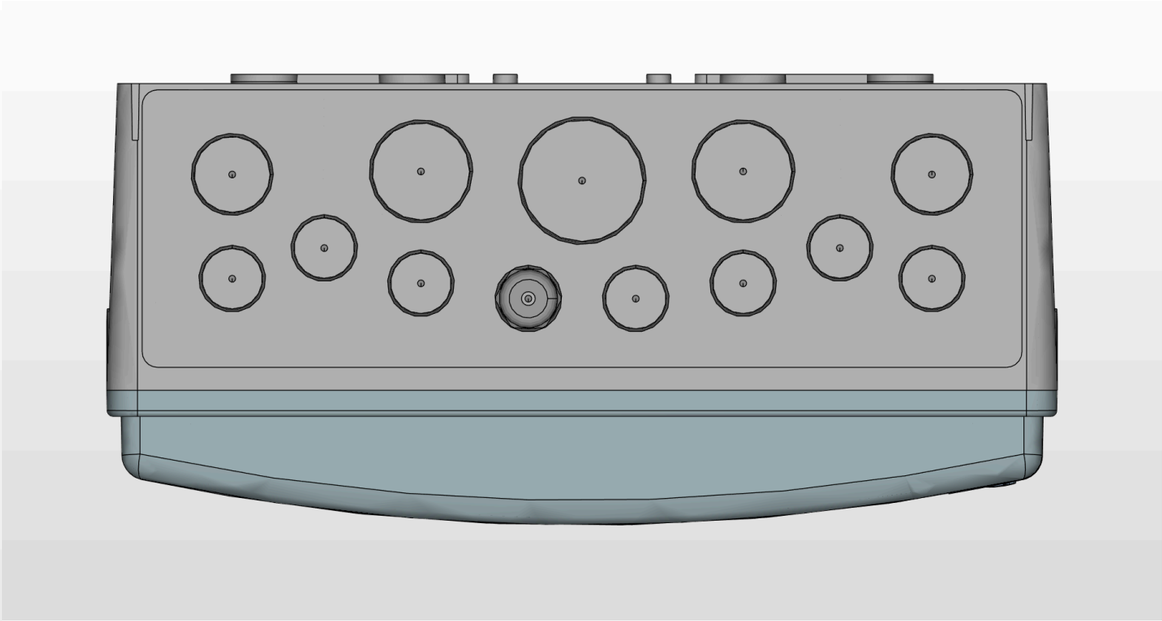

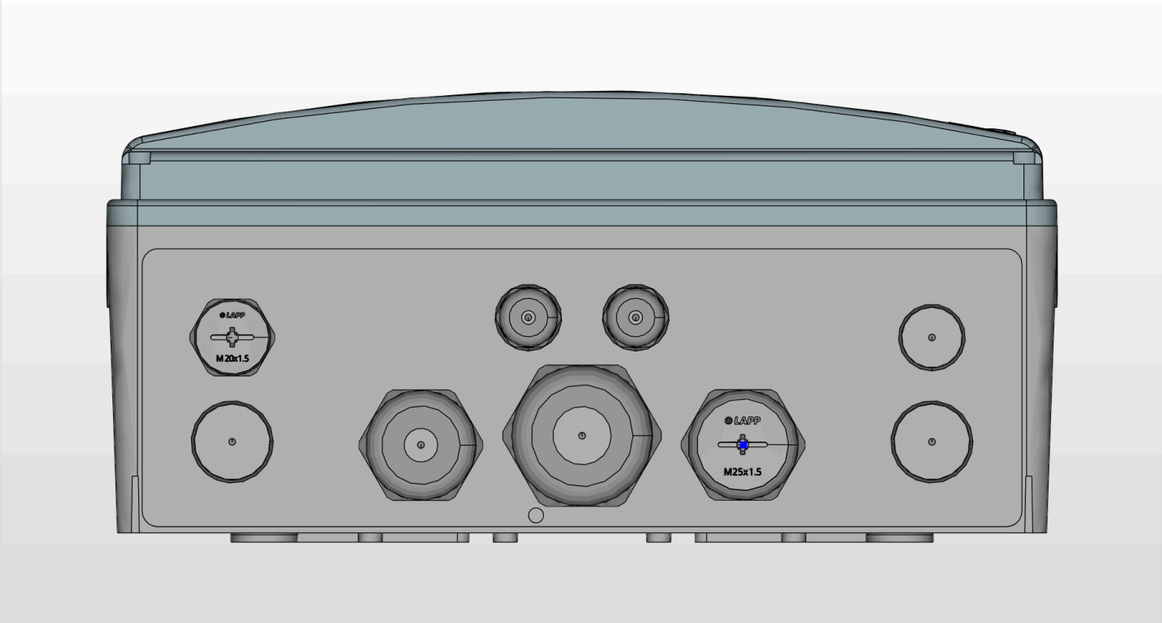

6

11

	Datum	Naam
Aanmaak	14-2-2023	xx
Wijziging		
Print	9-3-2026	

Gemeente Halderberge

Schakelkast aanzicht 3D

Enkelpomps Besturing

Tek.nr.: XXXXX

Status: TGK : Ter goedkeuring; UITV : Voor uitvoering; DEF : Definitief

Revisie:

Blad 10

E-plan P8 versie 2025.0.3

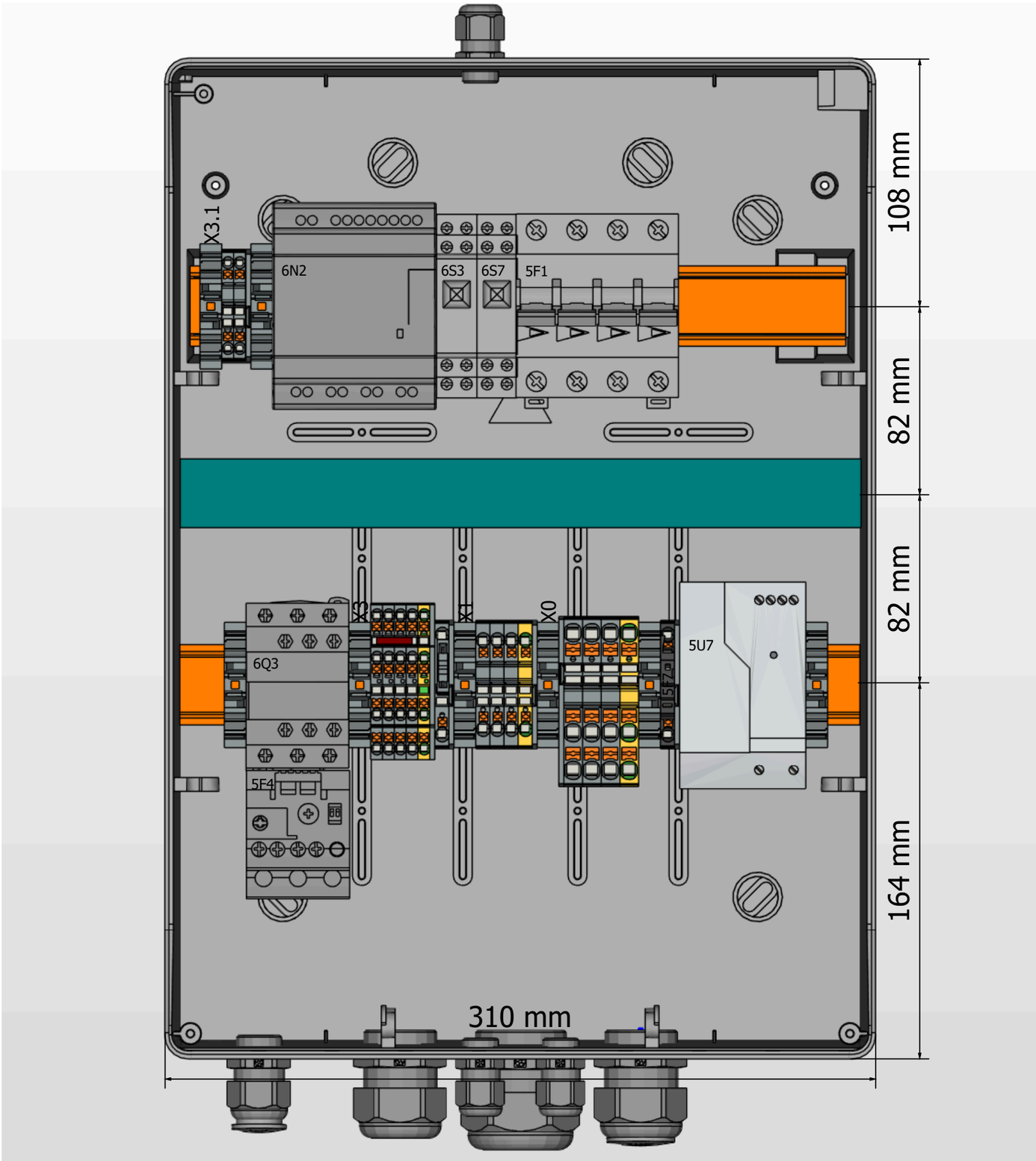

Materiaallijst

ODC	Artikel	Omschrijving
5F1	ETN.120658	Aardlekautomaat
5F4	SE.LR9D08	Overbelastingsrelais thermisch
5F7	PXC.3022218	Eindklem/-houder voor serieklem
5F7	PXC.3211861	Zekeringsklem
5F7	PXC.3030420	Afsluitplaat
5U7	PXC.3022218	Eindklem/-houder voor serieklem
5U7	PXC.2904371	Voeding
6Q3	SE.LC1D09BD	Magneetschakelaar
6Q3	PXC.3022218	Eindklem/-houder voor serieklem
6S3	ETN.248345	Inbouwschakelaar voor verdelingen
6S7	ETN.276291	Drukknop, 250 V, 16A, 1 N/O, 1HP
6X8	PXC.3211922	Scheidingsklem
6X8	PXC.3030420	Afsluitplaat
6X8	PXC.3036796	Componentenstekker aansluitblok
X0	PXC.3211929	Aansluitklem
X0	PXC.3211508	Afsluitplaat
X0	PXC.3211929	Aansluitklem
X0	PXC.3211929	Aansluitklem
X0	PXC.3211498	Aardklem
X0	PXC.3022218	Eindklem/-houder voor serieklem
X1	PXC.3022218	Eindklem/-houder voor serieklem
X1	PXC.3211757	Doorvoerklemmenblok
X1	PXC.3211757	Doorvoerklemmenblok
X1	PXC.3211766	Aardklem
X1	PXC.3030420	Afsluitplaat
X1	PXC.3211757	Doorvoerklemmenblok
X3	PXC.3210596	Twee-etage aardklem
X3	PXC.3211634	Afsluitplaat
X3	PXC.3022218	Eindklem/-houder voor serieklem
X3	PXC.3210567	Twee-etageklem
X3	PXC.3210567	Twee-etageklem
X3	PXC.3210567	Twee-etageklem
X3	PXC.3210567	Twee-etageklem
X3	PXC.3030187	Dwarsverbinder/overbrugging voor serieklem
X3.1	PXC.3022218	Eindklem/-houder voor serieklem
X3.1	PXC.3209510	Aansluitklem
X3.1	PXC.3209510	Aansluitklem
X3.1	PXC.3030417	Afsluitplaat
X3.1	PXC.3022218	Eindklem/-houder voor serieklem

	Datum	Naam
Aanmaak	14-2-2023	xx
Wijziging		
Print	9-3-2026	

Gemeente Halderberge

Schakelkast aanzicht 3D
Enkelpomps Besturing

Tek.nr.: XXXXX
Status: TGK : Ter goedkeuring; UITV : Voor uitvoering; DEF : Definitief
Revisie:
Blad 11

E-plan P8 versie 2025.0.3

Klemmenaansluitlijst

Kabelnr.	Kabeltype	Functie / Benaming					
		Voeding 3X400V 50hz	=	=	=		
		Diameter					
Klemmenstrook X0		Klem	1	2	3	PE	
		Brug					
Pagina - Pad.			5.0	5.1	5.1	5.1	

11

21

	Datum	Naam
Aanmaak	14-2-2023	xx
Wijziging		
Print	9-3-2026	

E-plan P8 versie 2025.0.3

Gemeente Halderberge

Klemmenaansluitlijst X0
Enkelpomps Besturing

Status: TGK : Ter goedkeuring; UITV : Voor uitvoering; DEF : Definitief

Tek.nr.: XXXXX

Revisie:

Klemmenaansluitlijst

		Functie / Benaming	Pomp	=	=	=
Kabelnr.	Kabeltype	Diameter				
Klemmenstrook X1		Klem	1	2	3	PE
		Brug	-	-	-	-
Pagina - Pad.			5.3	5.4	5.4	5.4

20

22

	Datum	Naam
Aanmaak	14-2-2023	xx
Wijziging		
Print	9-3-2026	

E-plan P8 versie 2025.0.3

Gemeente Halderberge

Klemmenaansluitlijst X0
Enkelpomps Besturing

Status: TGK : Ter goedkeuring LETV : Voor uitvoering DEF : Definitief

Tek.nr.: XXXXX

Revisie:

Klemmenaansluitlijst

		Functie / Benaming	Clixon Storing Pomp	=	In / uit Vlotter	=	Hoogwater Vlotter	=	=	=	=	=
6W7.1												
6W6												
6W5.1												
6W5												
Kabelnr.	Kabeltype	Diameter										
Klemmenstrook		Klem	1	2	3	4	5	6	7	8	PE	PE
X3		Brug	-	-	-	-	-	-	-	-	-	-
Pagina - Pad.			6.4	6.4	6.5	6.5	6.6	6.6	6.7	6.7	6.8	6.8

21

23

	Datum	Naam
Aanmaak	14-2-2023	xx
Wijziging		
Print	9-3-2026	

E-plan P8 versie 2025.0.3

Gemeente Halderberge

Klemmenaansluitlijst X3

Enkelpomps Besturing

Status: TGK : Ter goedkeuring; LETV : Voor uitvoering; DEF : Definitief

Tek.nr.: XXXXX

Revisie:

Blad 22

Klemmenaansluitlijst

		Functie / Benaming	Alarmlamp Buitenkast	=
6W4				
Kabelnr.	Kabeltype	Diameter		
Klemmenstrook X3.1		Klem	9	10
		Brug	-	-
Pagina - Pad.			6.4	6.4

	Datum	Naam
Aanmaak	14-2-2023	xx
Wijziging		
Print	9-3-2026	

Gemeente Halderberge

Klemmenaansluitlijst X3.1
Enkelpomps Besturing

Status: TGK : Ter goedkeuring; LSTV : Voor uitvoering; DEF : Definitief

Tek.nr.: XXXXX
Revisie:

Blad 23

Materiaaloverzicht

Aantal	Artikel	Omschrijving	Fabrikant	Opmerking
1	CRZT.88974041	Microcontroleur 3 M3 Smart CD12, 24 VDC	Crouzet	
1	ETN.276291	Drukknop, 250 V, 16A, 1 N/O, 1HP	Eaton	
1	ETN.248345	Inbouwschakelaar voor verdelingen	Eaton	
1	ETN.120658	Aardlekautomaat	Eaton	
1	IDE.441000114	Inst.k. STAR 12m IP55 399x290x148 CSN12PT		
1	LAPP.52006120	Blindstop SKINDICHT® BLK-GL-M 20X1.5 RAL 7035 LGY	Lapp Group	
1	LAPP.52006130	Blindstop SKINDICHT® BLK-GL-M 25X1.5 RAL 7035 LGY	Lapp Group	
3	LAPP.53111410	SKINTOP ST-M 16x1,5 RAL 7035 LGY	Lapp Group	
1	LAPP.53111420	SKINTOP ST-M 20x1,5 RAL 7035 LGY	Lapp Group	
2	LAPP.53111440	SKINTOP ST-M 32x1,5 RAL 7035 LGY	Lapp Group	
1	LAPP.53111450	SKINTOP ST-M 40x1,5 RAL 7035 LGY	Lapp Group	
1	PXC.3240282	Bedradingskanaal	Phoenix Contact	
3	PXC.3022218	Eindklem/-houder voor serieklem	Phoenix Contact	
2	PXC.1206418	Montagerail, geboord	Phoenix Contact	
1	PXC.2904371	Voeding	Phoenix Contact	
1	SE.LC1D09BD	Magneetschakelaar	Schneider Electric	
1	SE.LR9D08	Overbelastingsrelais thermisch	Schneider Electric	

	Datum	Naam
Aanmaak	14-2-2023	xx
Wijziging		
Print	9-3-2026	

Gemeente Halderberge

Artikellijstoverzicht
Enkelpomps Besturing

Tek.nr.: XXXXX
Status: TGK : Ter goedkeuring; UITV : Voor uitvoering; DEF : Definitief
Revisie:
Blad 30

Materiaallijst

ODC	Aantal	Artikel	Omschrijving	Fabrikant	Opmerking
5F1	1	ETN.120658	Aardlekautomaat	Eaton	
5F4	1	SE.LR9D08	Overbelastingsrelais thermisch	Schneider Electric	
5U7	1	PXC.2904371	Voeding	Phoenix Contact	
5U7	1	PXC.3022218	Eindklem/-houder voor serieklem	Phoenix Contact	
6N2	1	CRZT.88974041	Microcontroleur 3 M3 Smart CD12, 24 VDC	Crouzet	
6S3	1	ETN.248345	Inbouwschakelaar voor verdelingen	Eaton	
6Q3	1	SE.LC1D09BD	Magneetschakelaar	Schneider Electric	
6Q3	1	PXC.3022218	Eindklem/-houder voor serieklem	Phoenix Contact	
6S7	1	ETN.276291	Drukknop, 250 V, 16A, 1 N/O, 1HP	Eaton	
U64	1	IDE.441000114	Inst.k. STAR 12m IP55 399x290x148 CSN12PT		
U66	1	PXC.1206418	Montagerail, geboord	Phoenix Contact	
U67	1	PXC.3240282	Bedradingskanaal	Phoenix Contact	
U68	1	PXC.1206418	Montagerail, geboord	Phoenix Contact	
U162	1	LAPP.53111410	SKINTOP ST-M 16x1,5 RAL 7035 LGY	Lapp Group	
U164	1	LAPP.53111410	SKINTOP ST-M 16x1,5 RAL 7035 LGY	Lapp Group	
U166	1	LAPP.53111450	SKINTOP ST-M 40x1,5 RAL 7035 LGY	Lapp Group	
U169	1	LAPP.53111440	SKINTOP ST-M 32x1,5 RAL 7035 LGY	Lapp Group	
U171	1	LAPP.53111420	SKINTOP ST-M 20x1,5 RAL 7035 LGY	Lapp Group	
U173	1	LAPP.53111410	SKINTOP ST-M 16x1,5 RAL 7035 LGY	Lapp Group	
U180	1	LAPP.53111440	SKINTOP ST-M 32x1,5 RAL 7035 LGY	Lapp Group	
U182	1	LAPP.52006130	Blindstop SKINDICHT® BLK-GL-M 25X1.5 RAL 7035 LGY	Lapp Group	
U183	1	LAPP.52006120	Blindstop SKINDICHT® BLK-GL-M 20X1.5 RAL 7035 LGY	Lapp Group	
X3	1	PXC.3022218	Eindklem/-houder voor serieklem	Phoenix Contact	

	Datum	Naam
Aanmaak	14-2-2023	xx
Wijziging		
Print	9-3-2026	

Gemeente Halderberge

Artikellijst
Enkelpomps Besturing
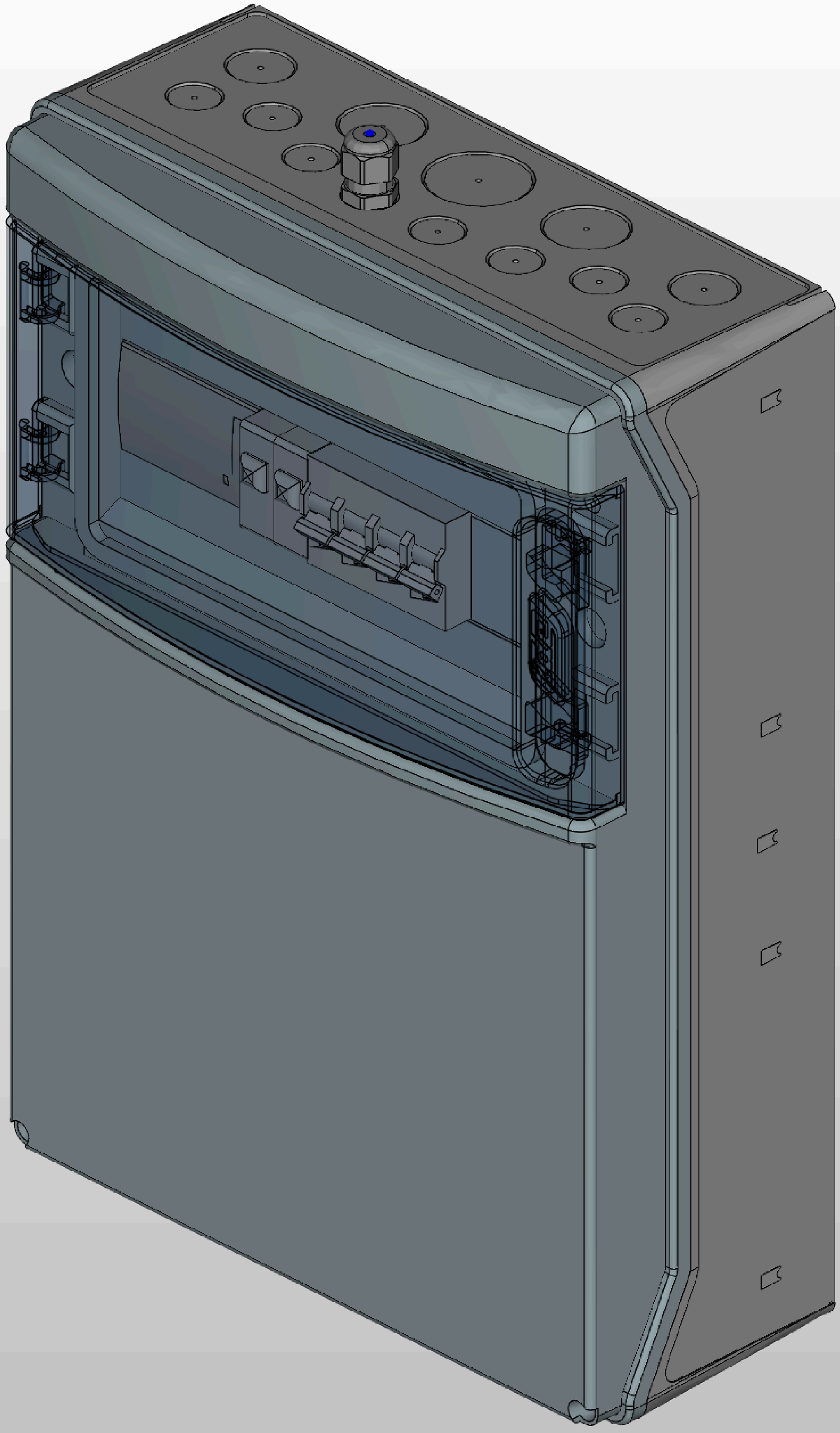
Tek.nr.: XXXXX
Status: TGK : Ter goedkeuring; UITV : Voor uitvoering; DEF : Definitief
Revisie:
Blad 40